ABSORB
Filter Sand, Floors & Nozzles

+64 7 829 5060
www.absorb.nz

Filterdüsen Filter-Nozzles Crépines à filtre Toberas filtrantes

Typ C1

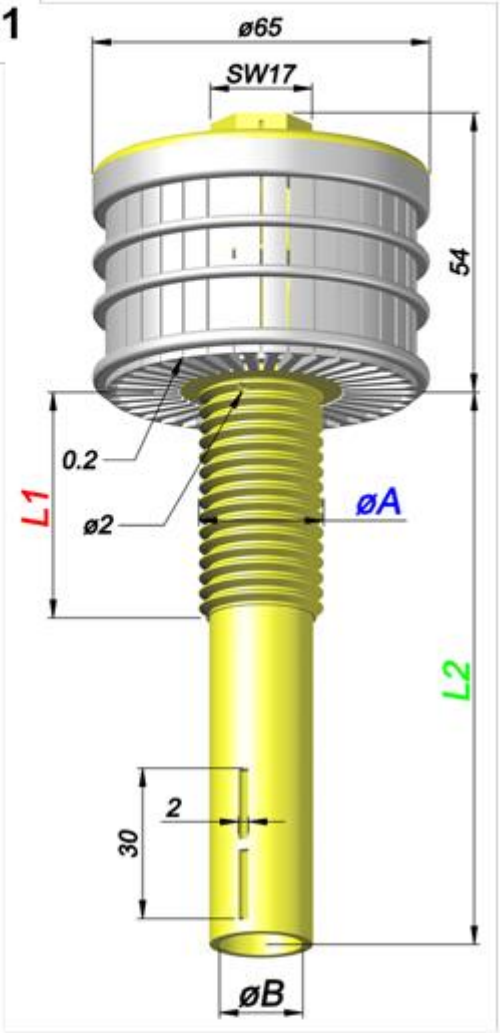

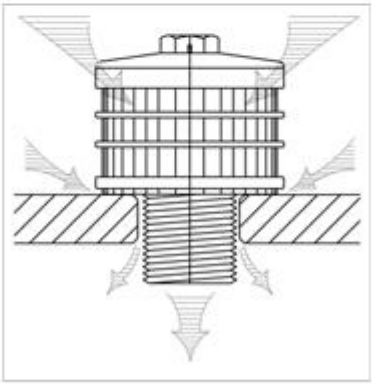

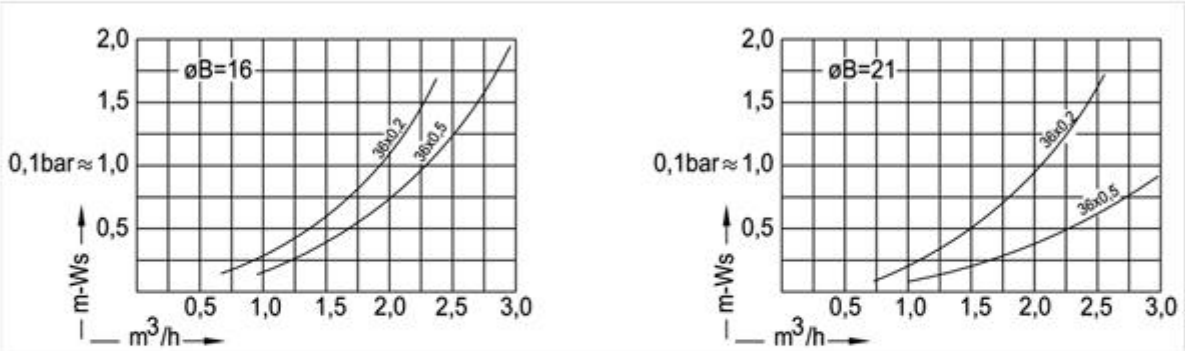

Bestellung Ordering Commande Encargo	Typ Type Type Tipa	Schlitze Slots Fentes Ranuras	Gewinde Thread Filetage Rosca	øA	Gewindelänge Thread length Longueur de filetage Largura de la rosca L1	Schaft Shaft Longueur de tige Tija L2	øB
	C1	36 x 0,2 = 1,95 cm² 36 x 0,3 = 2,90 cm² 36 x 0,5 = 4,90 cm² 36 x 0,7 = 6,80 cm² 36 x 1,0 = 9,80 cm²	1 ¼"WW	32	25, 30, 45	80, 110, 140, 200, 250, 300, 350, ...	21 = 3,4 cm²
			M30	30 x 3.5	30		
			G 3/4"	26,5	20, 45, +5+5...	80, 110, 140, 200, 250, 300, 350, ...	16 = 2,0 cm²
			1"WW	25,4	20, 45, +5+5...		
			M24	24	20, 45, +5+5...		